5142.1
ALIMENTATORE REMOTO 100 W

martinelli luce

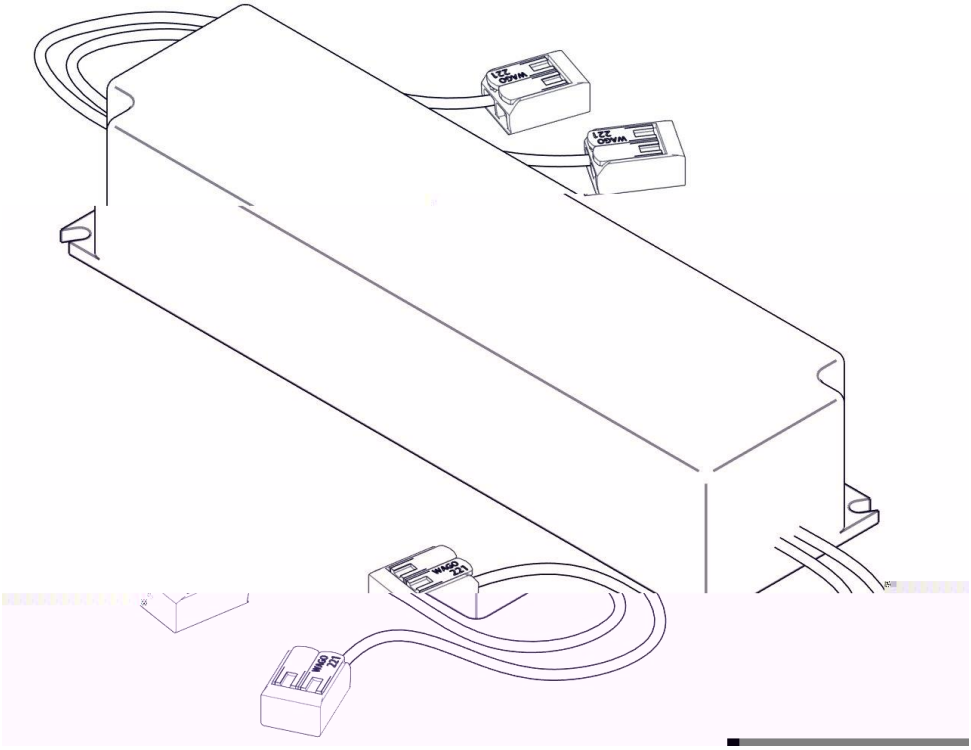

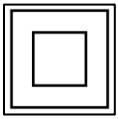

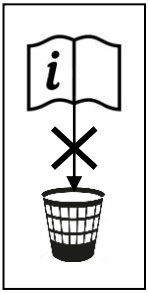

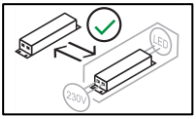

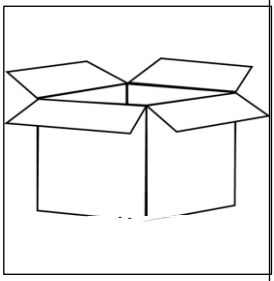

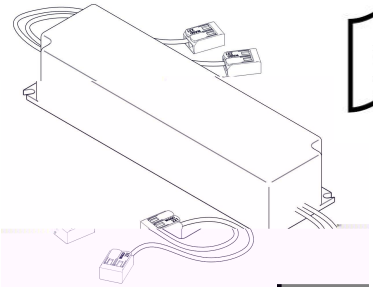

100 W = max n° 7

1

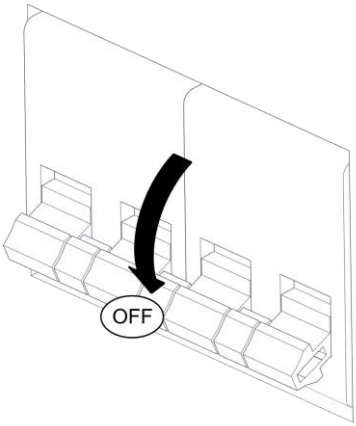

2

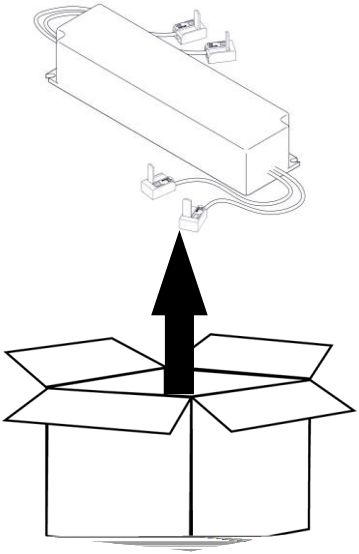

3

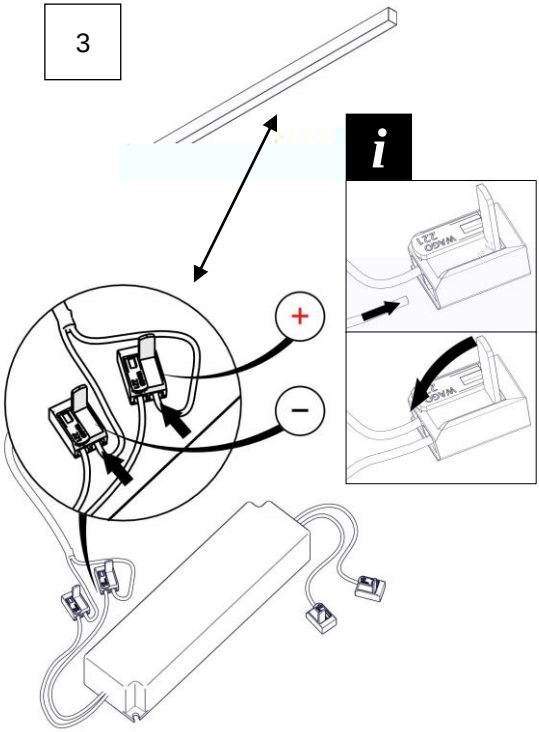

4

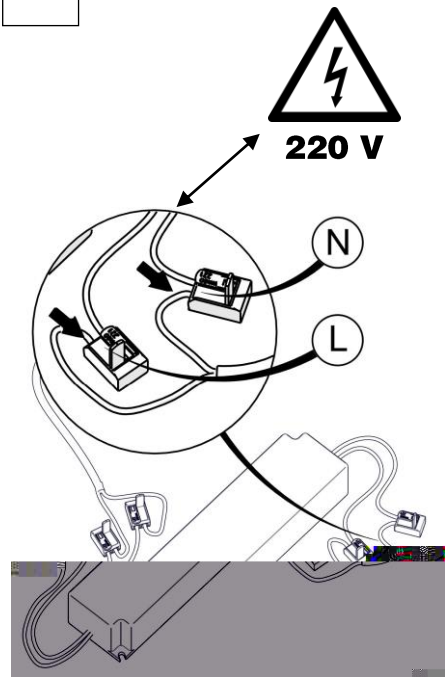

5

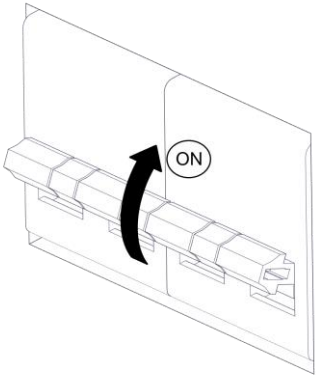

martinelli luce

Via Teresa Bandettini
55100 Lucca (Lu) Italy

Tel.+39/0583.418315
Fax. +39/0583.419003

www.martinelliluce.it
info@martinelliluce.it