**40114**

**ROSONE PER 2080/1 2080/2 2080/3 40030 - 40031**

Design: Emiliana Martinelli

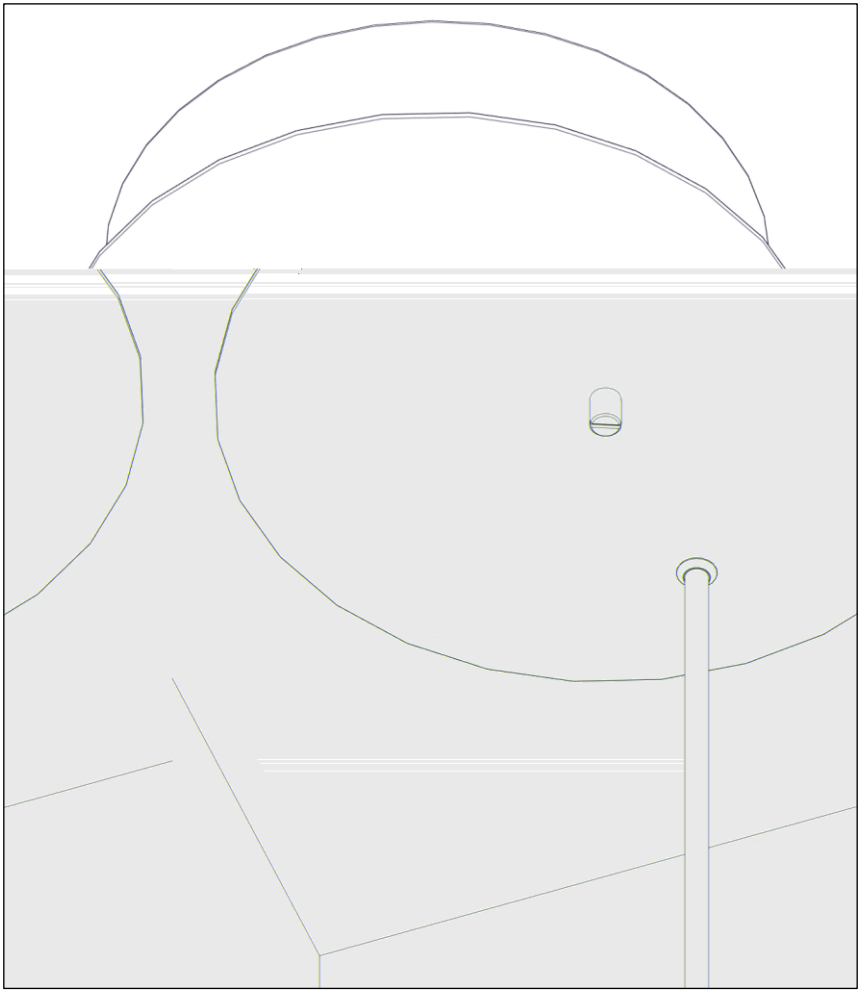

1

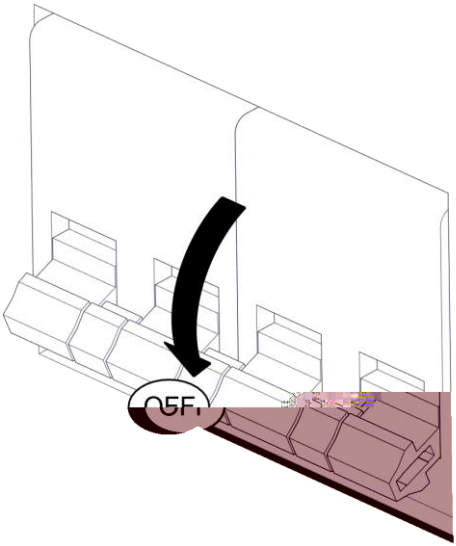


2

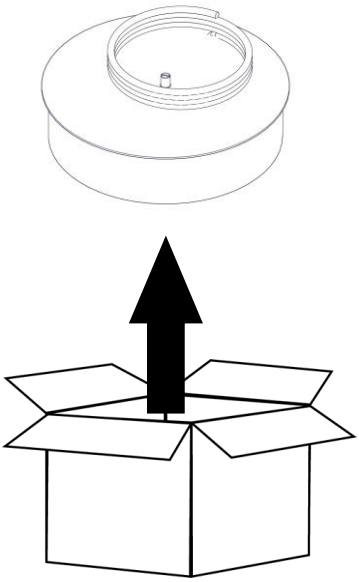

3

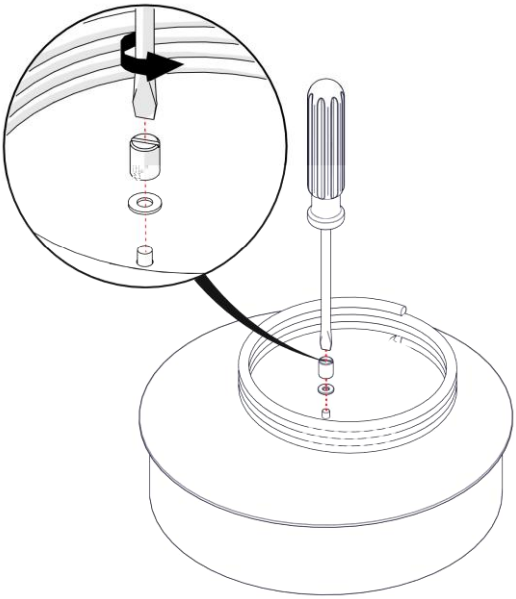

4

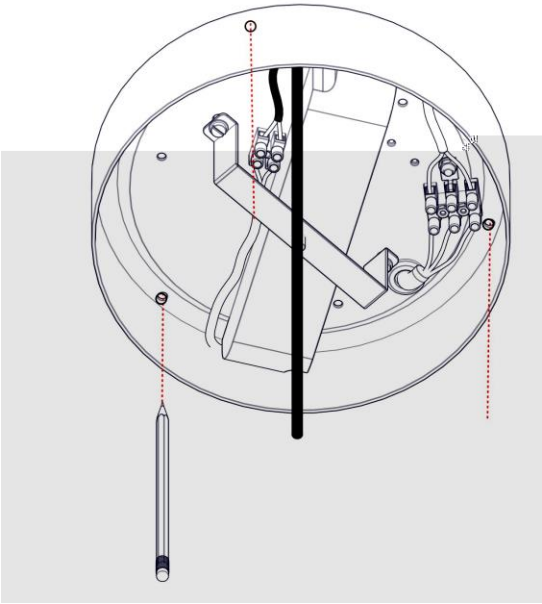

5

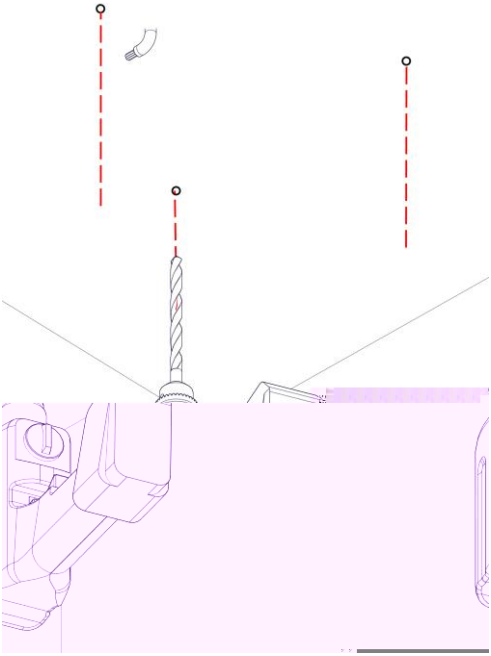

6

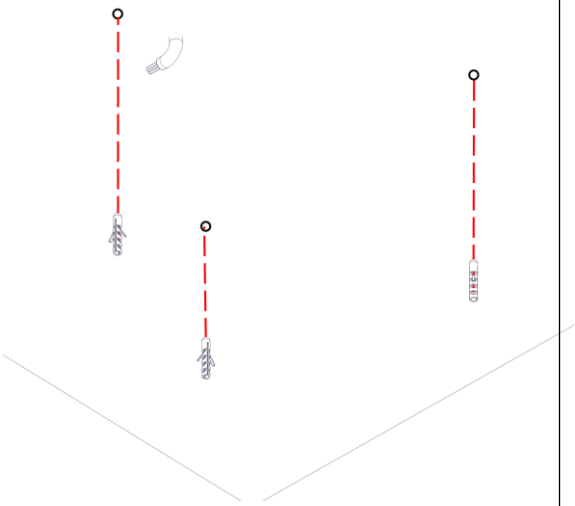

7

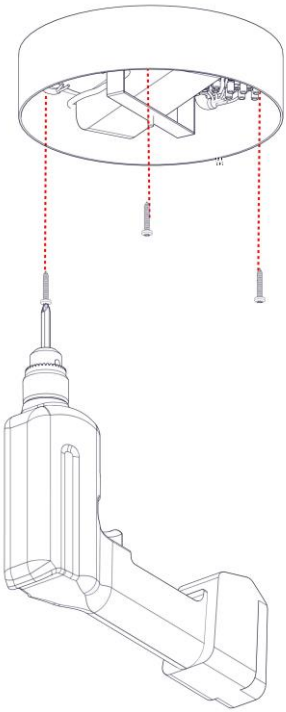

8

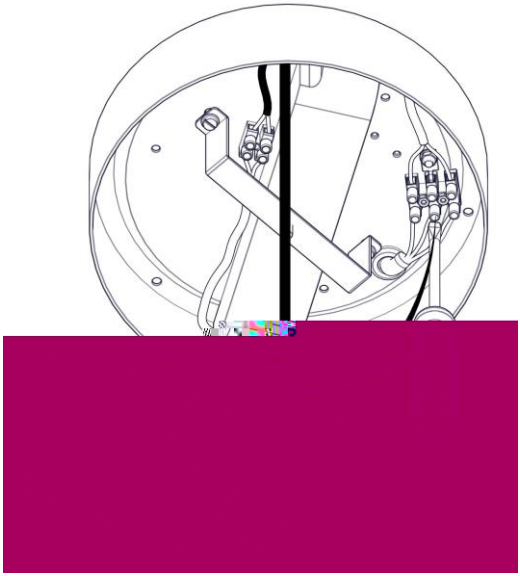

9

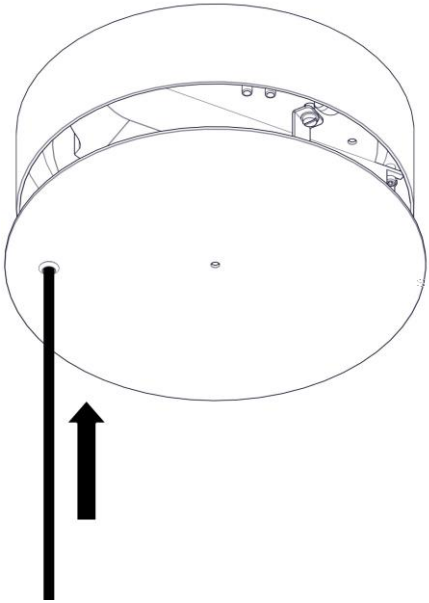

10

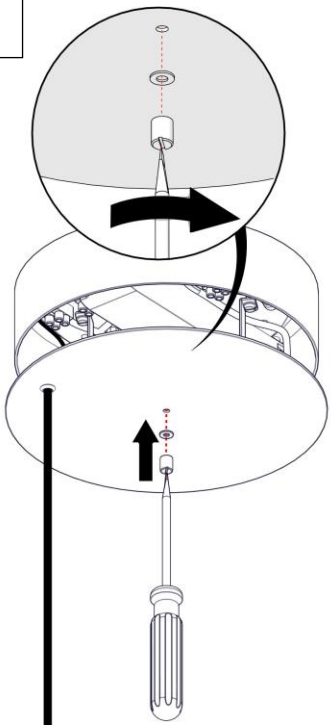

11

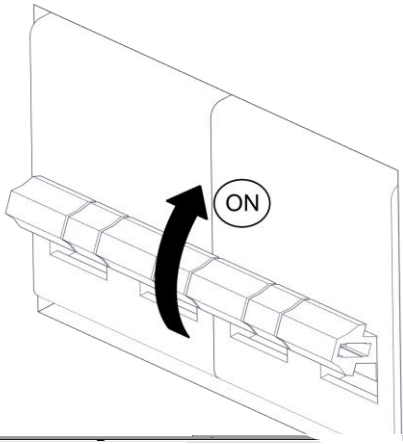

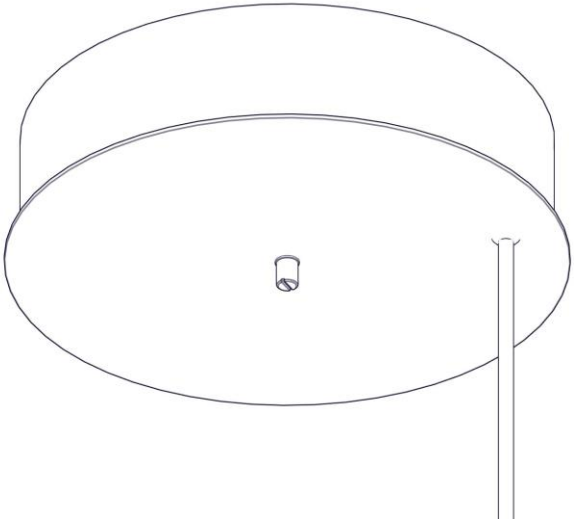

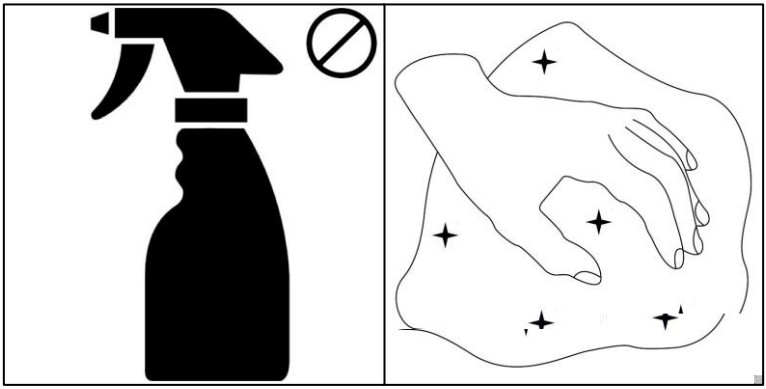

# martinelli luce

Via Teresa Bandettini
55100 Lucca (Lu)  Italy

Tel.+39/0583.418315
Fax. +39/0583.419003

www.martinelliluce.it
info@martinelliluce.it