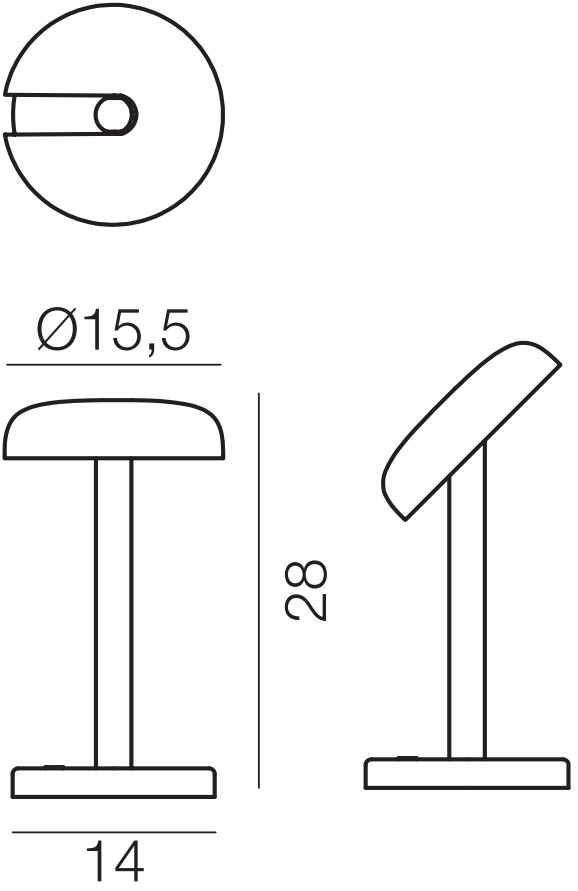
Ø15,5
28
14