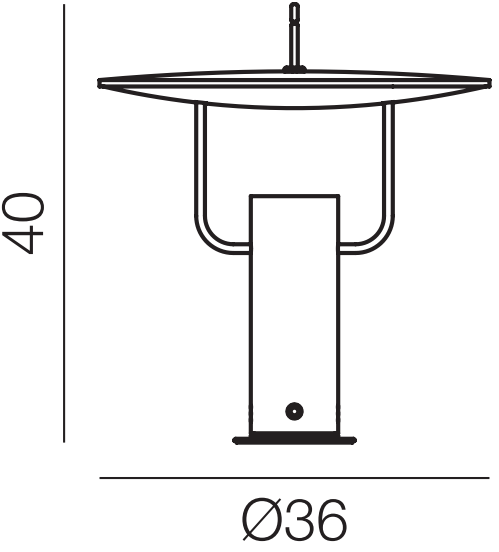
40
Ø36