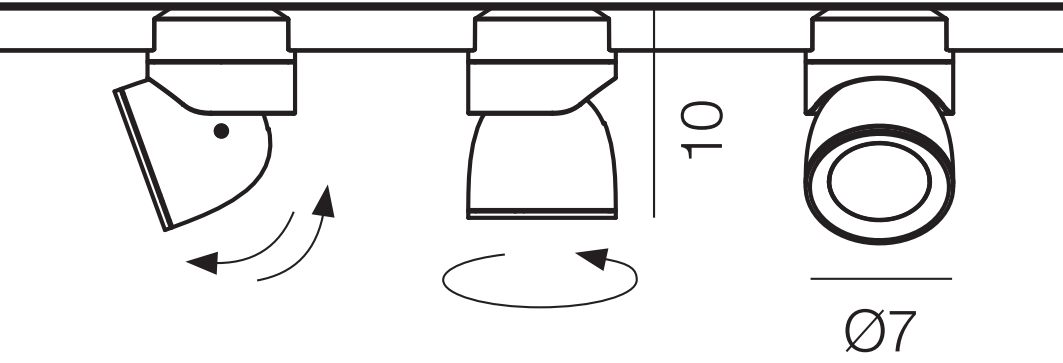
10
Ø7