40120
BORCHIA DIMMERABILE HUSH

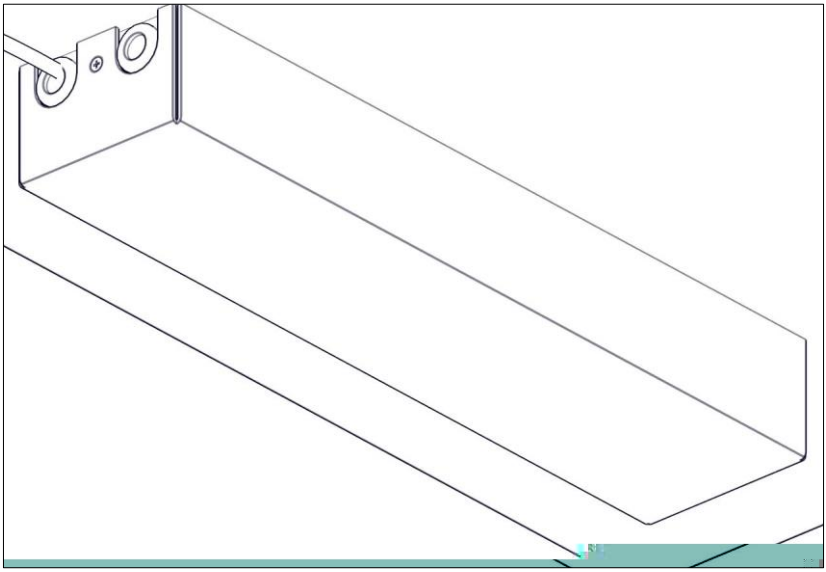

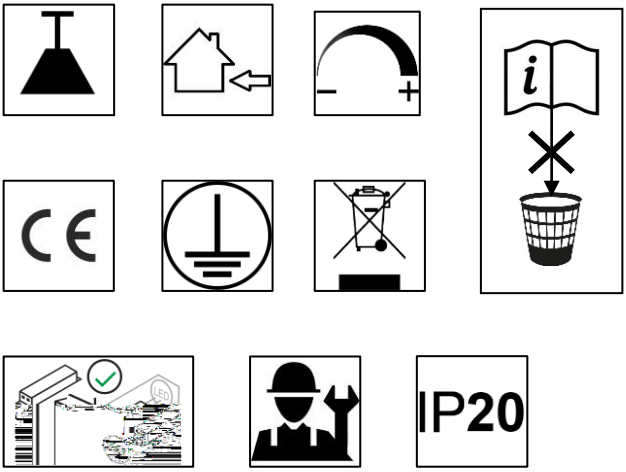
IP20

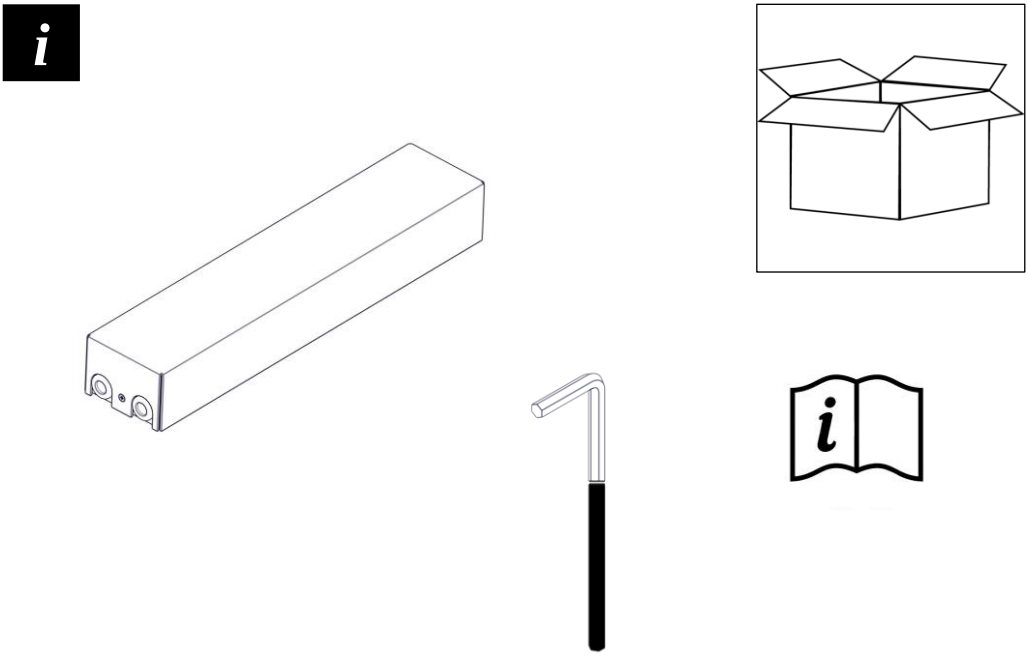

1

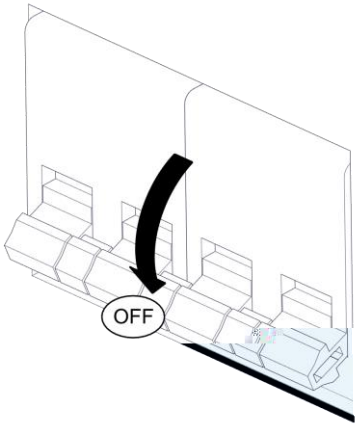

2

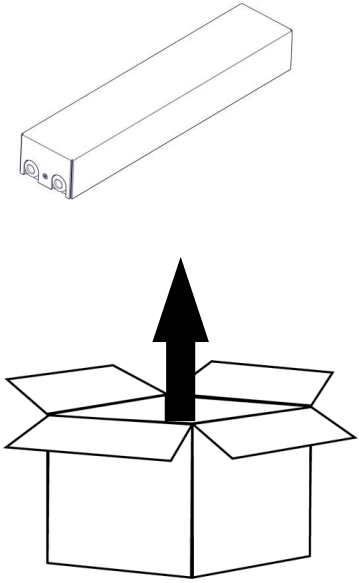

3

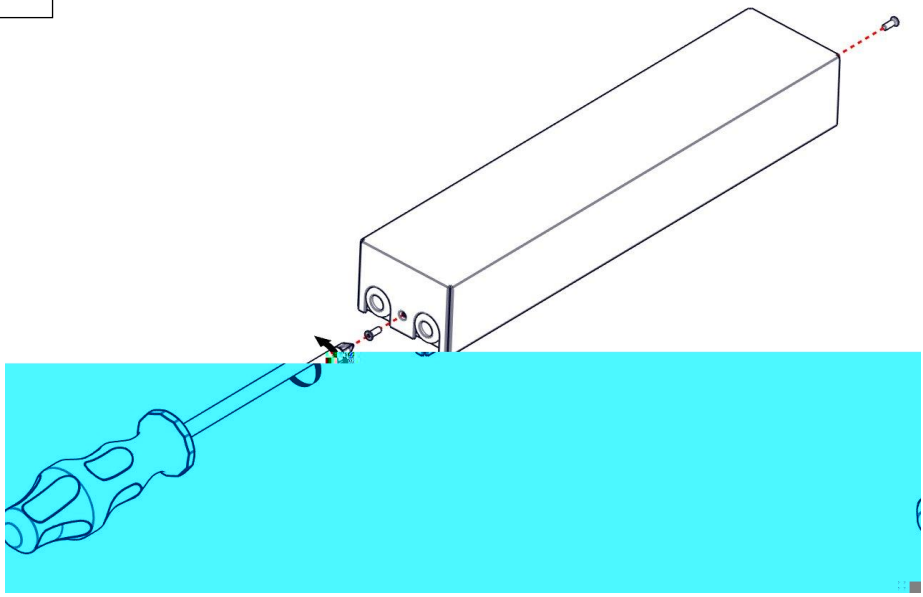

4

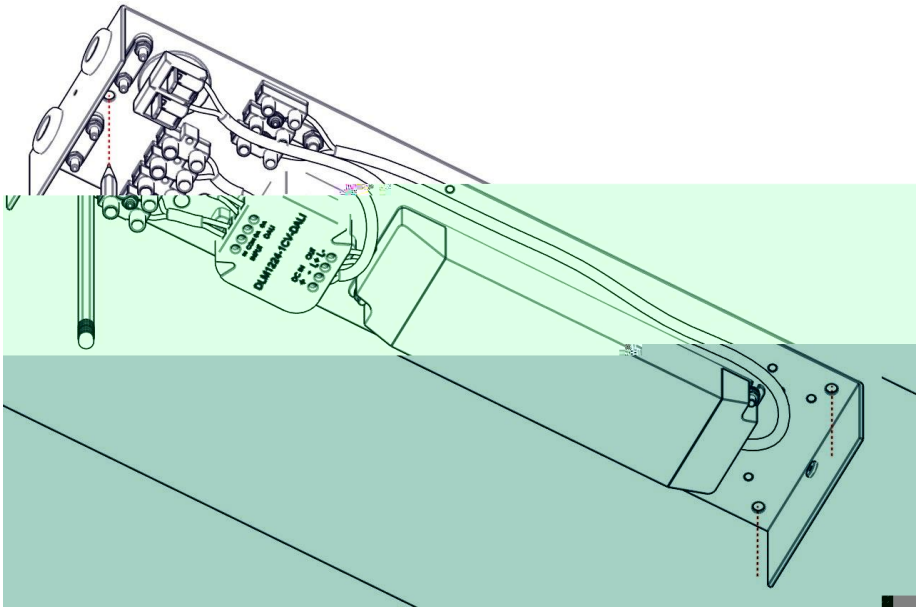

5

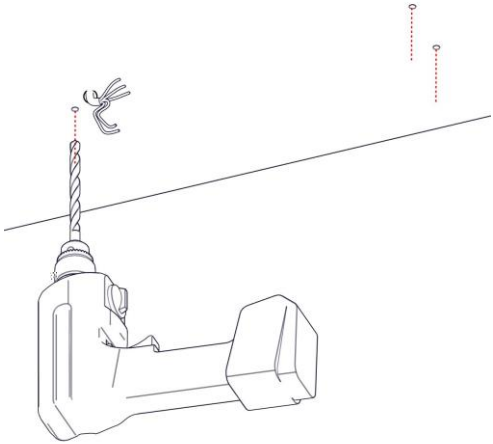

6

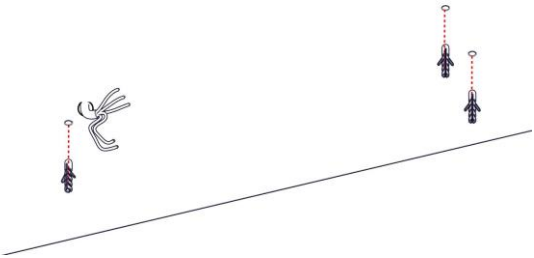

7

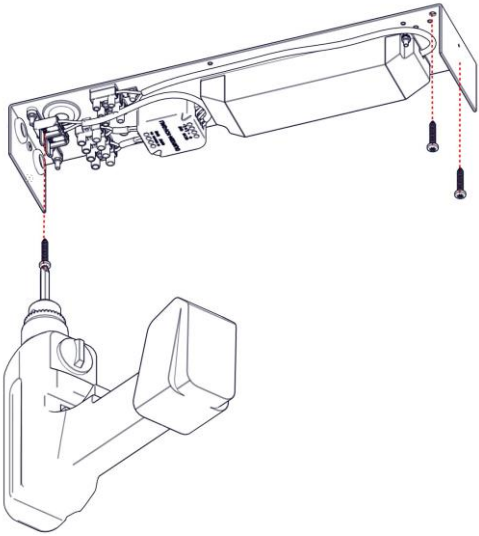

8 9

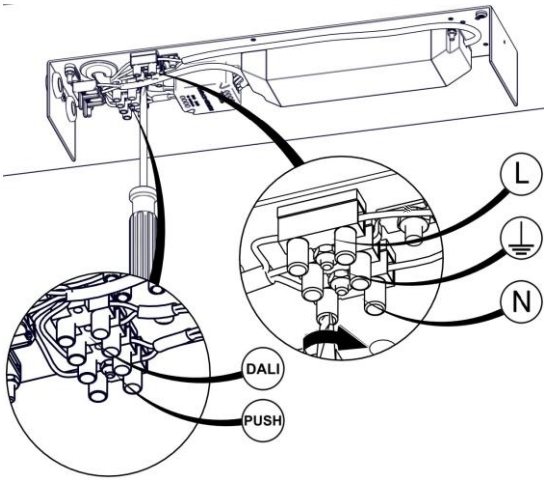

9

10

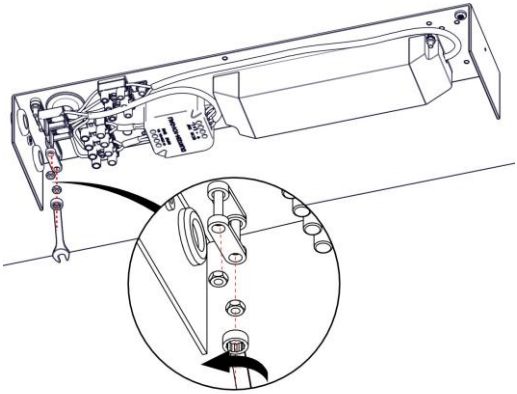

11

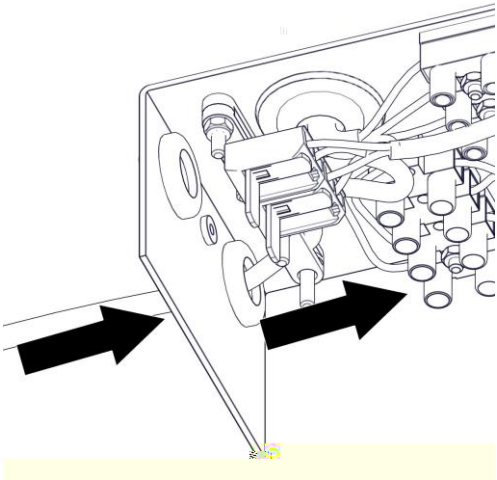

12

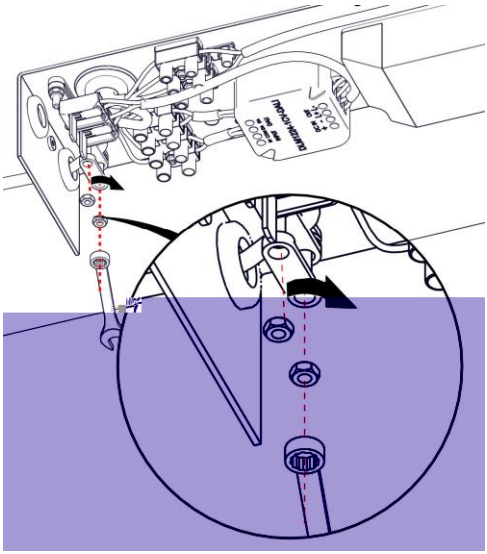

13

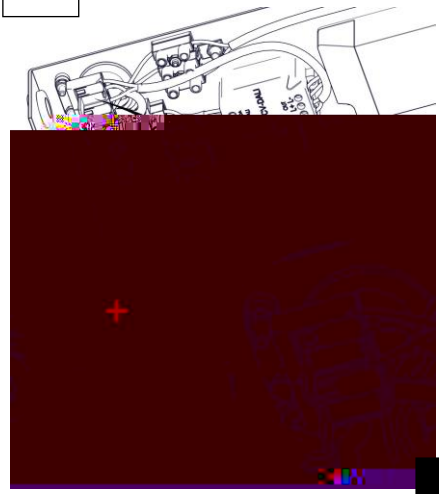

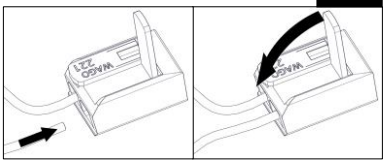

14

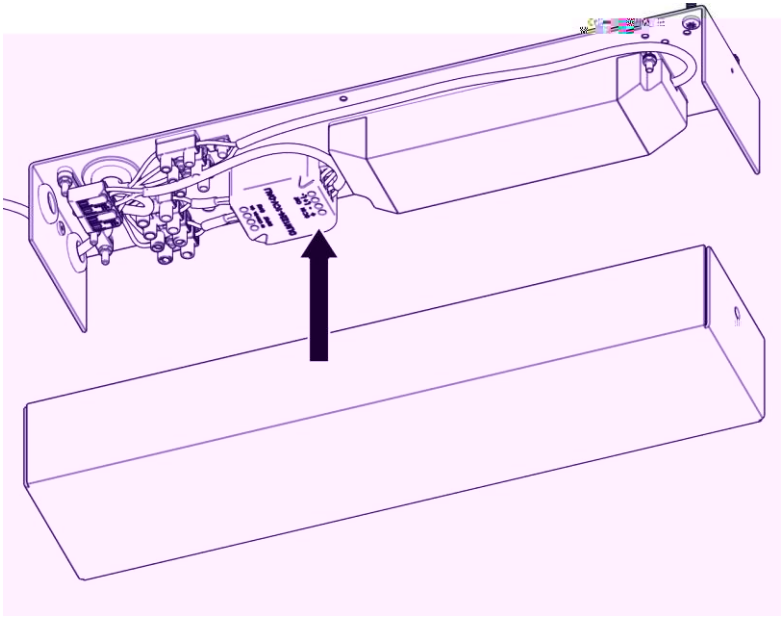

15

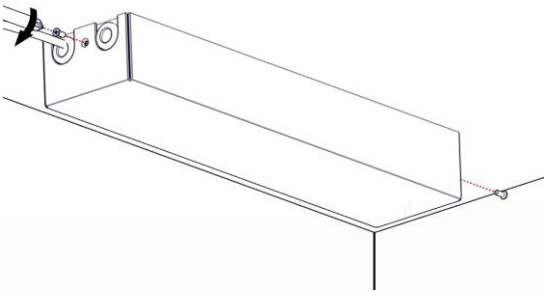

16

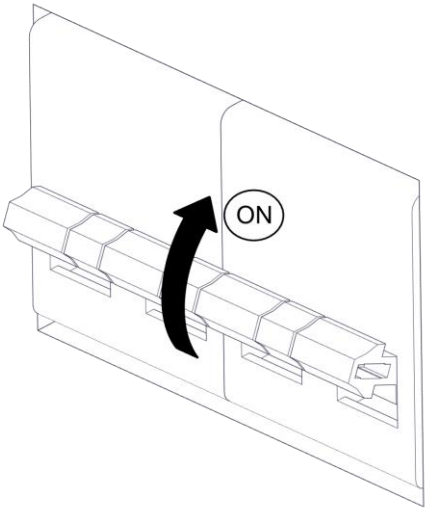

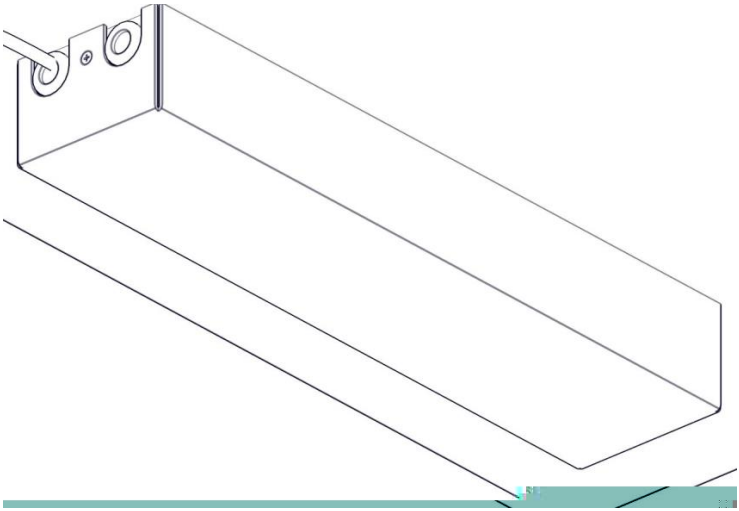

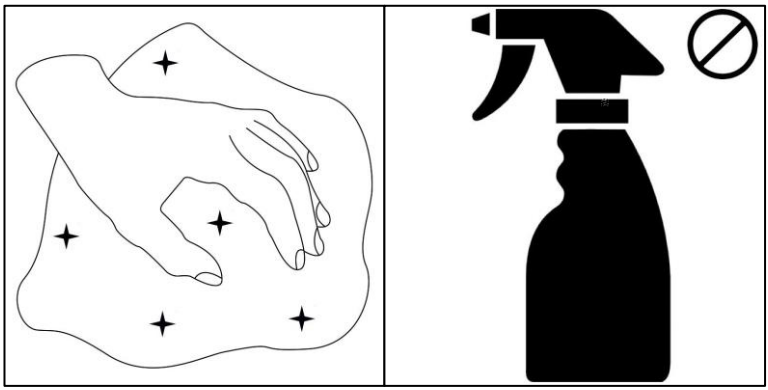

martinelli luce

Via Teresa Bandettini
55100 Lucca (Lu) Italy

Tel.+39/0583.418315
Fax. +39/0583.419003

www.martinelliluce.it
info@martinelliluce.it