40010
ROSONE LUNAOP
Design Emiliana Martinelli

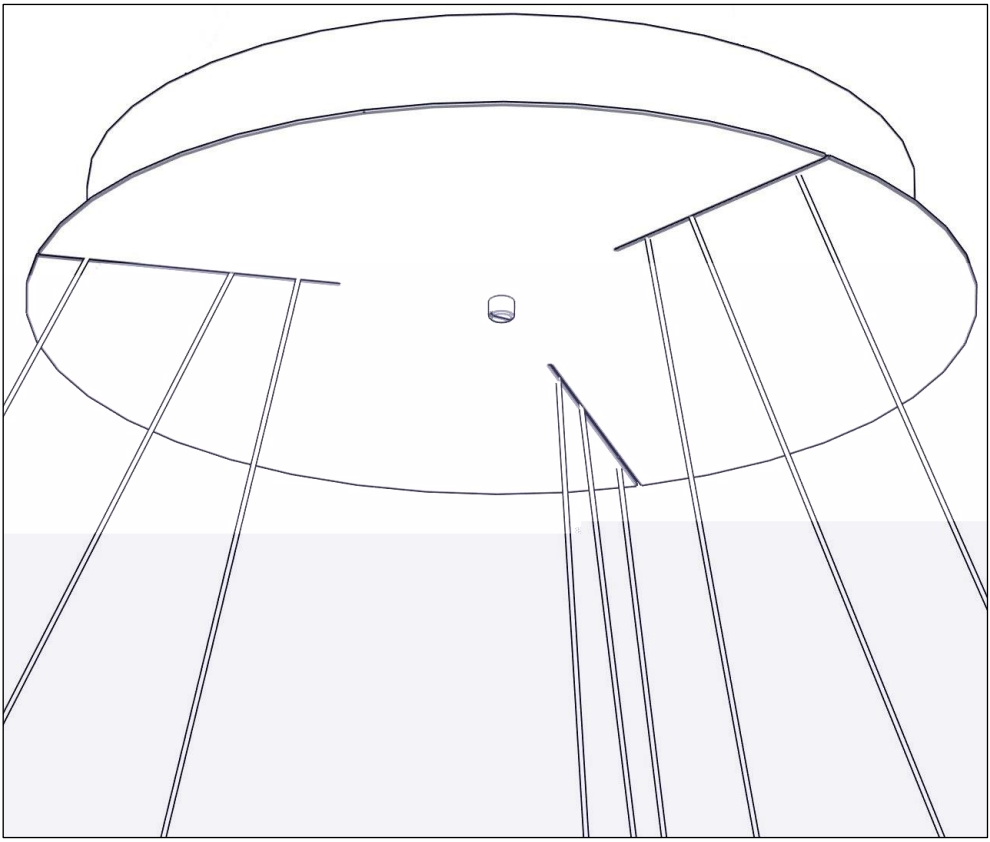

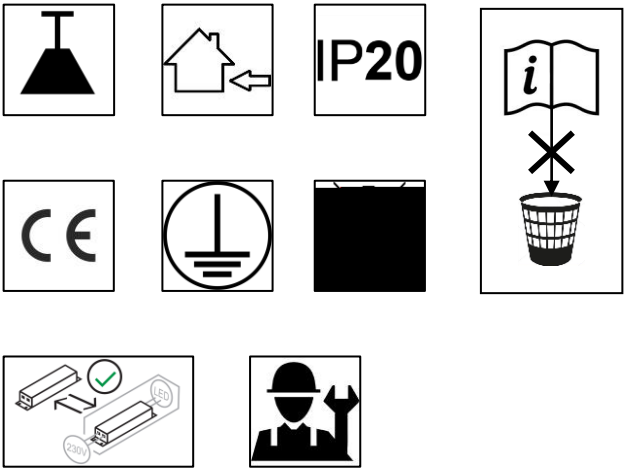
IP20
LED
230V

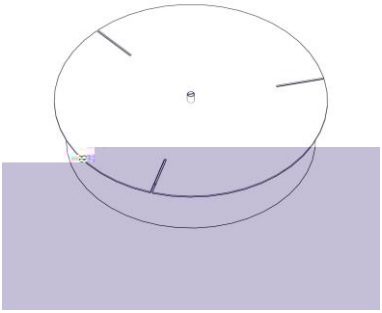

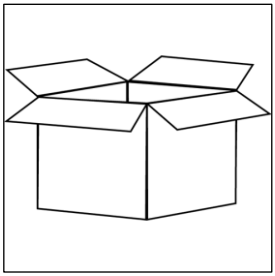

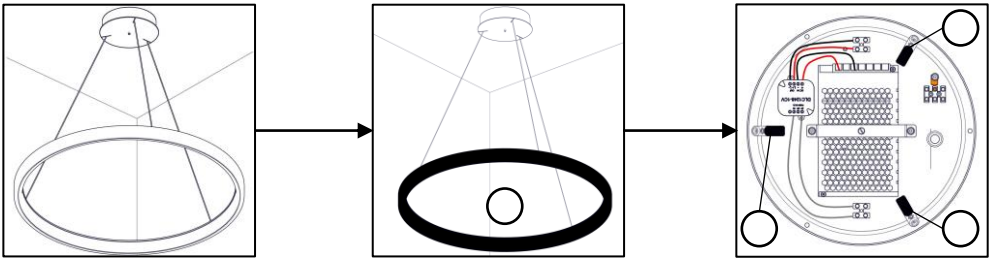

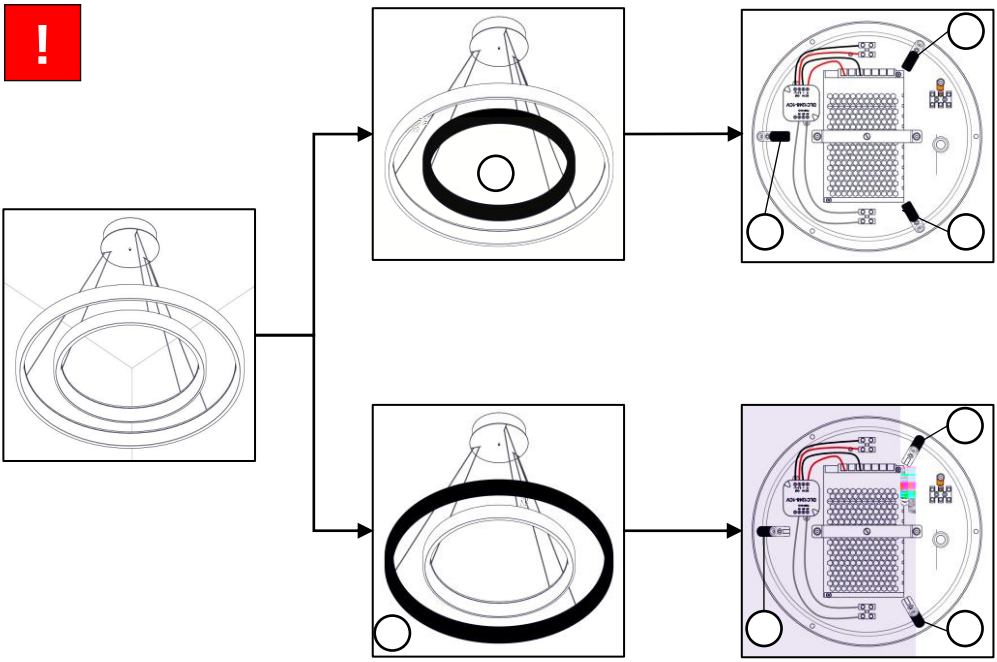

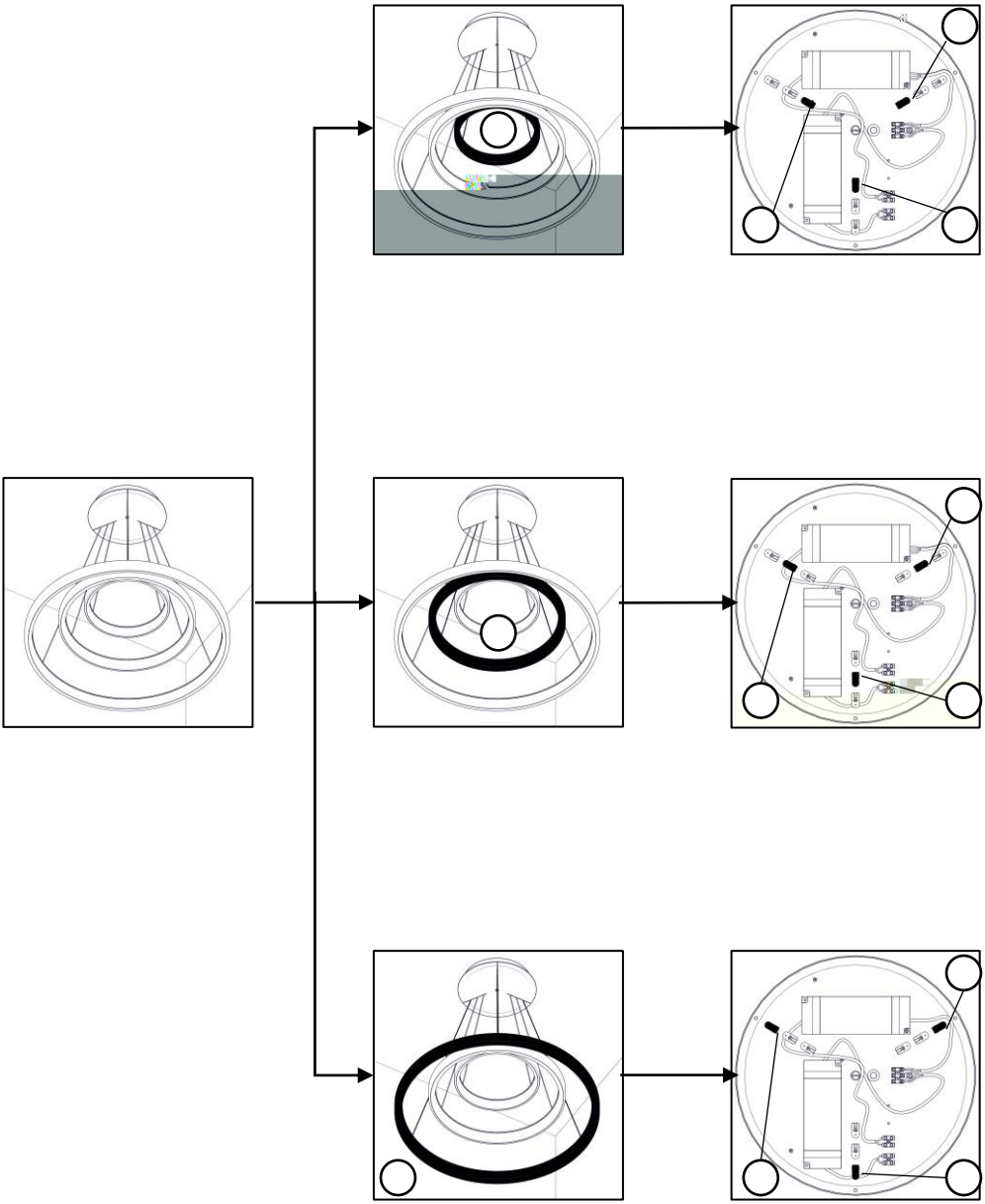

!

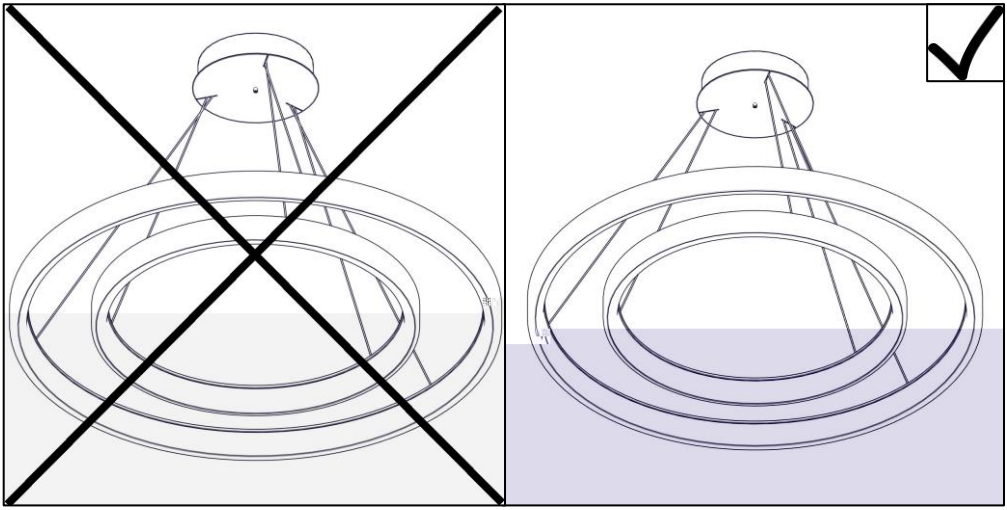

1

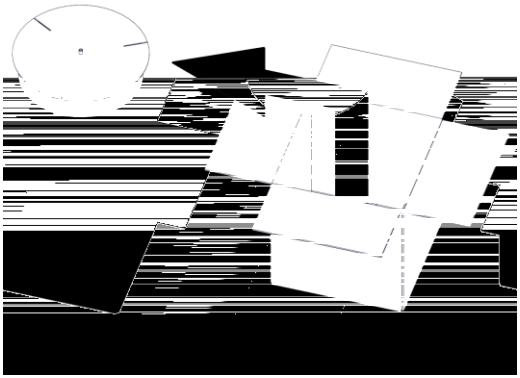

2

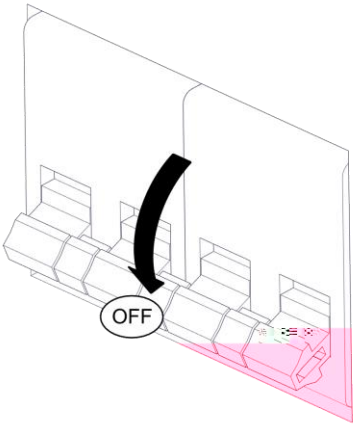

3

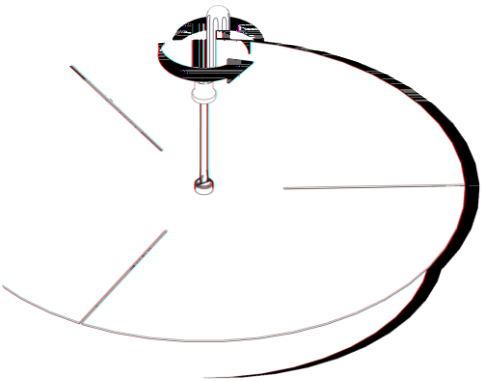

4

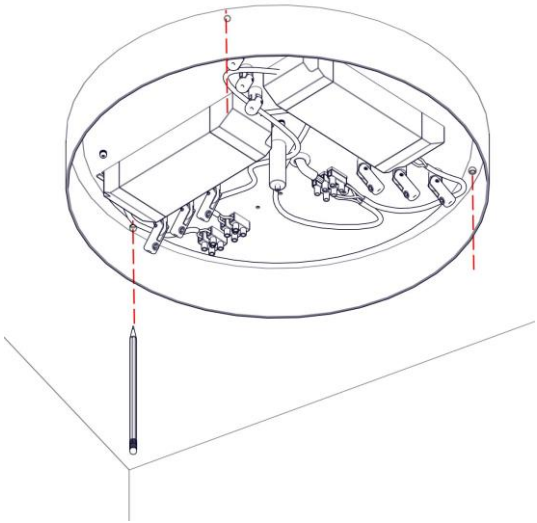

5

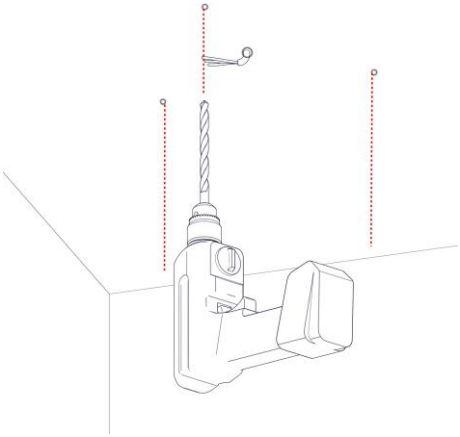

6

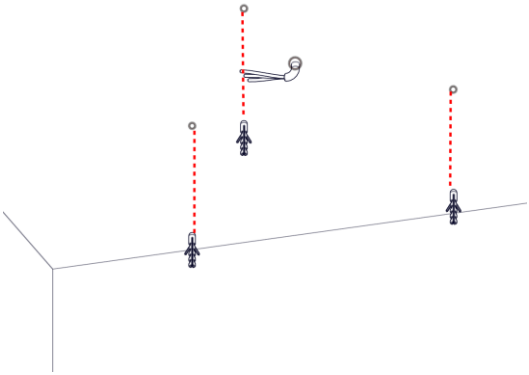

7

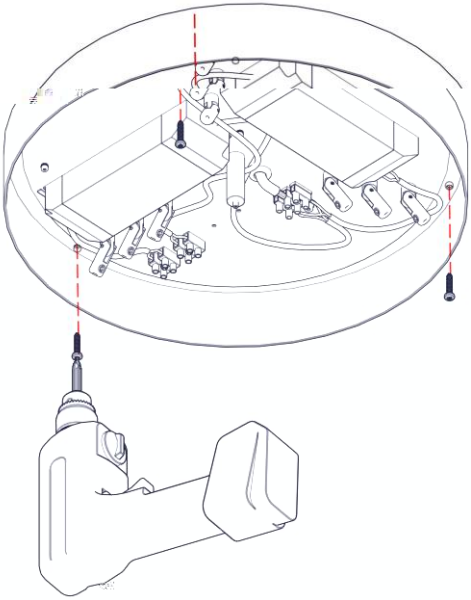

8

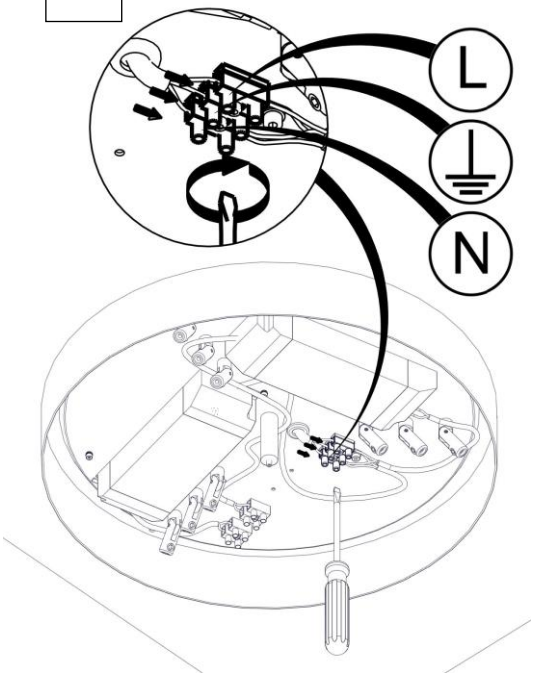

9

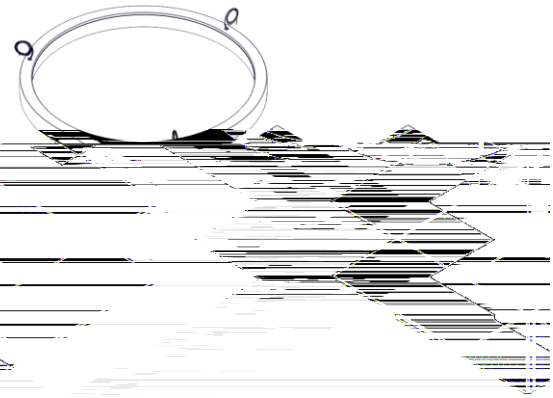

10

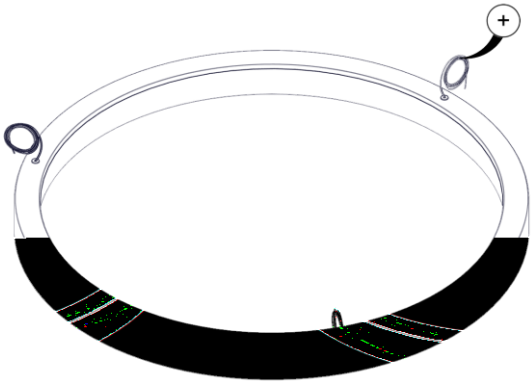

11

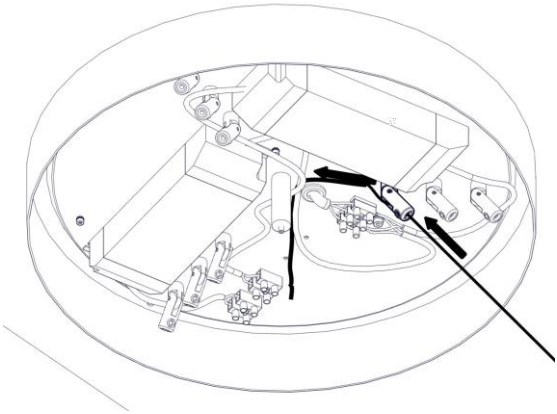

12

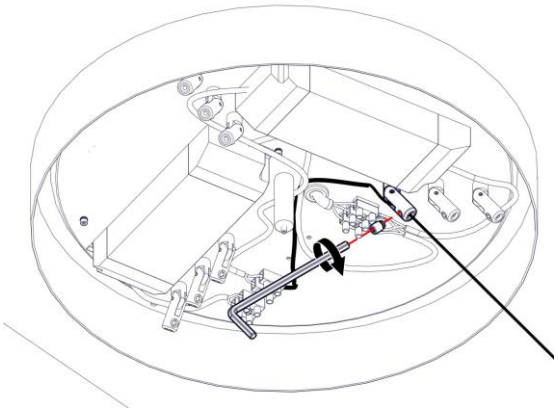

13

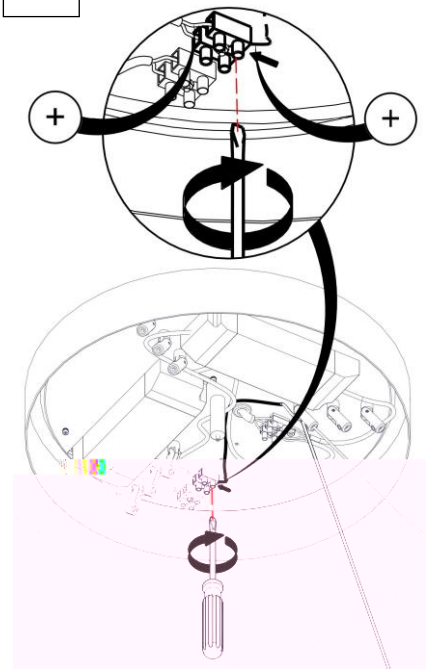

14

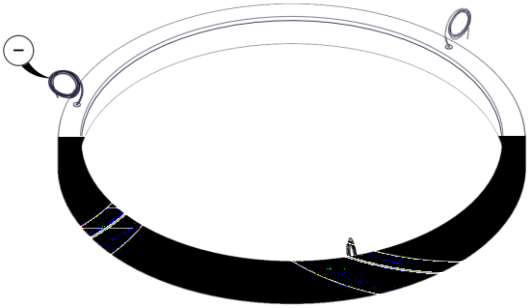

15

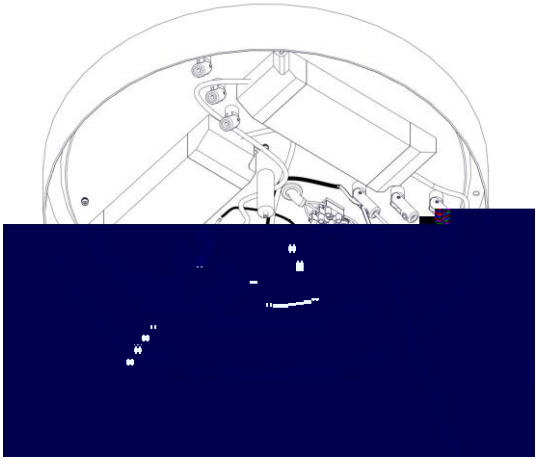

16

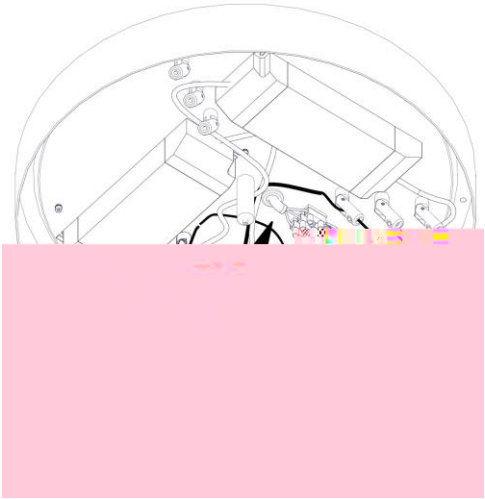

17

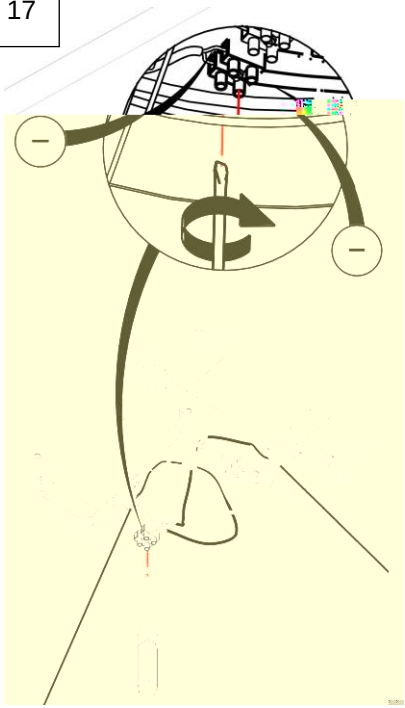

18

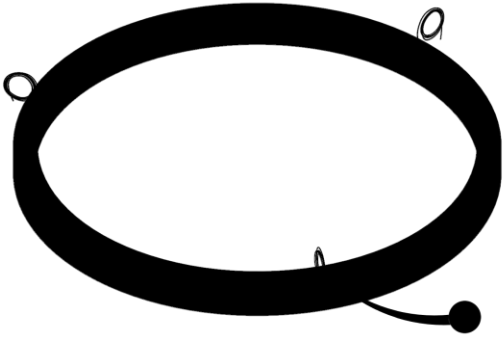

19

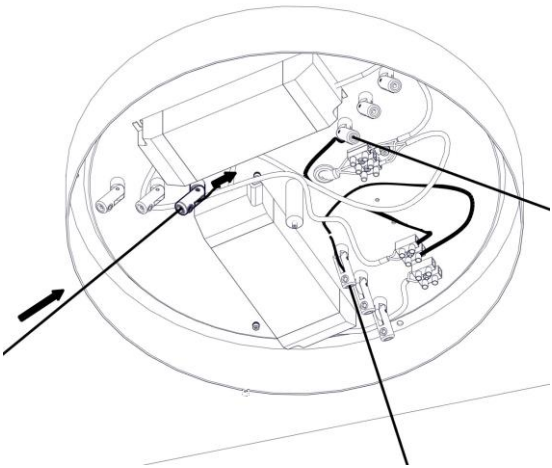

20

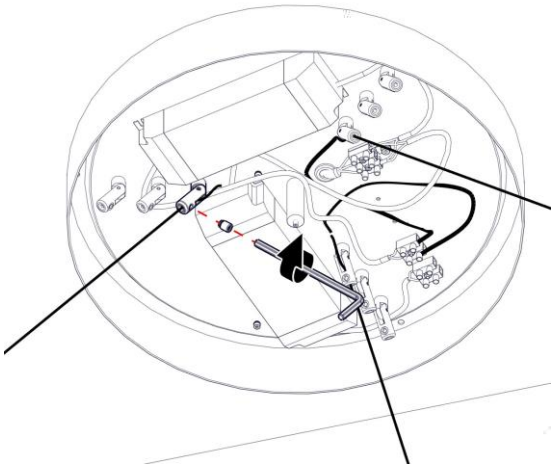

21

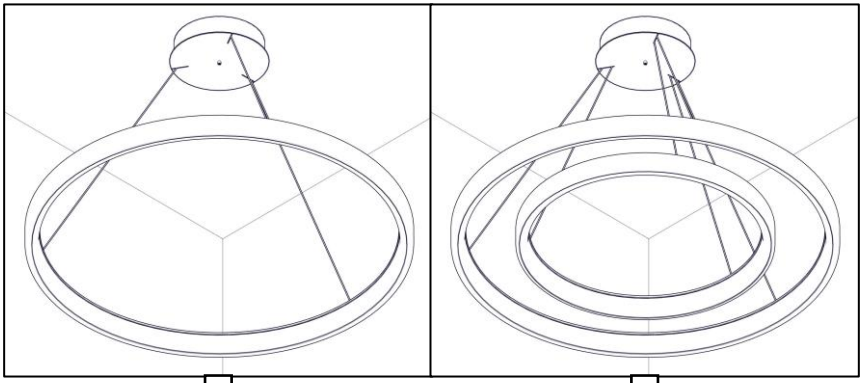

22

25

22

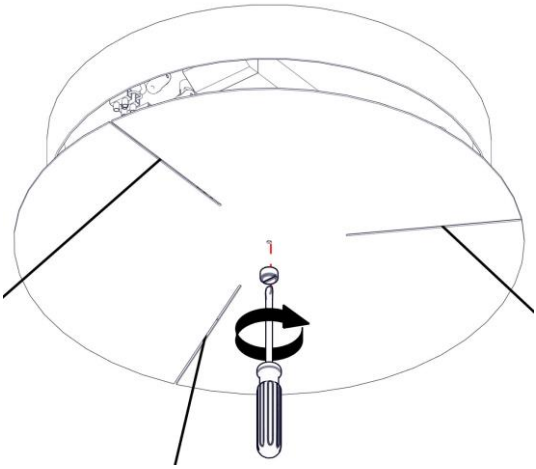

23

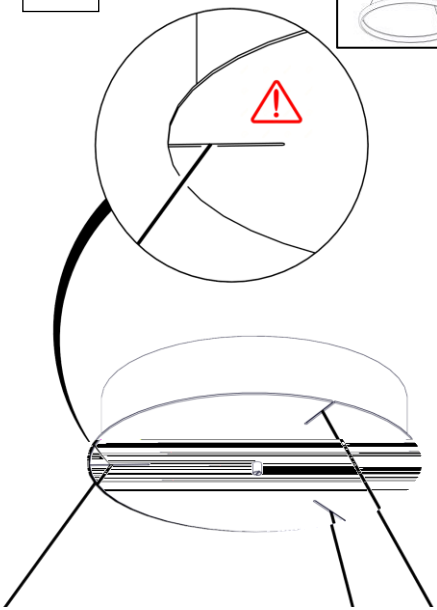

24

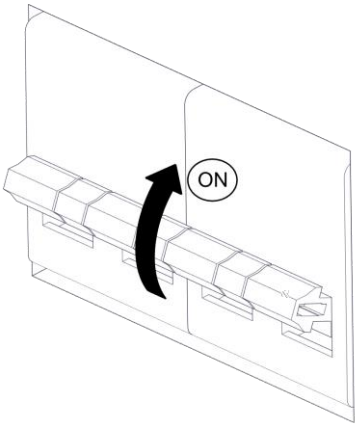

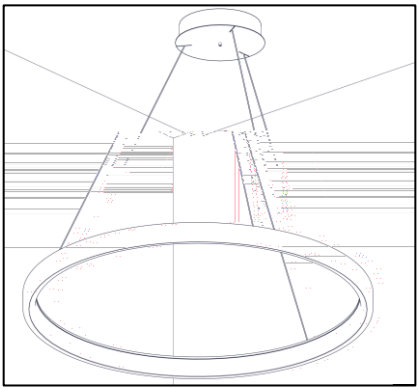

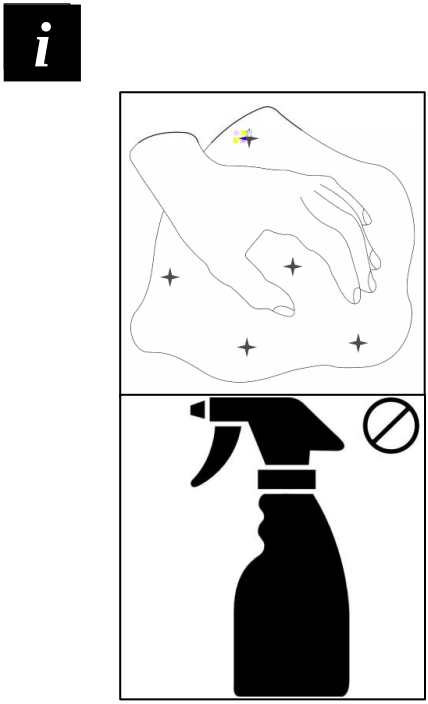

25

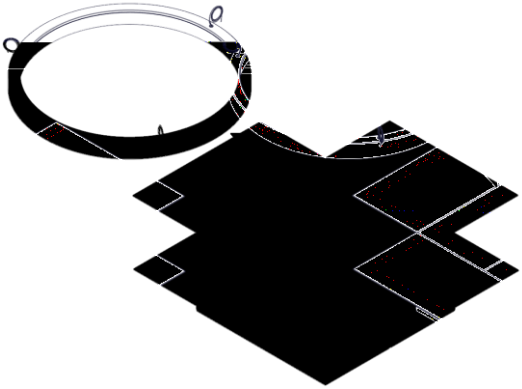

26

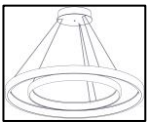

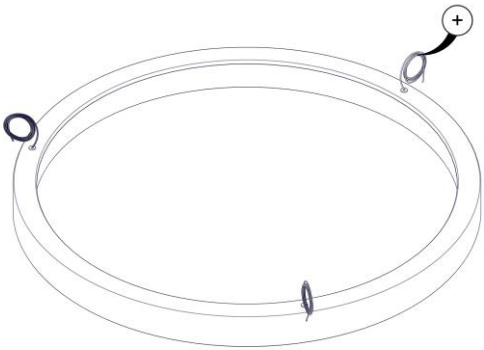

27

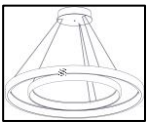

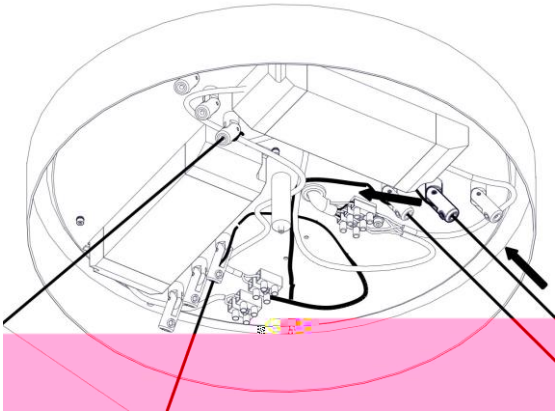

28

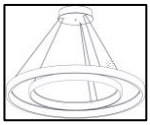

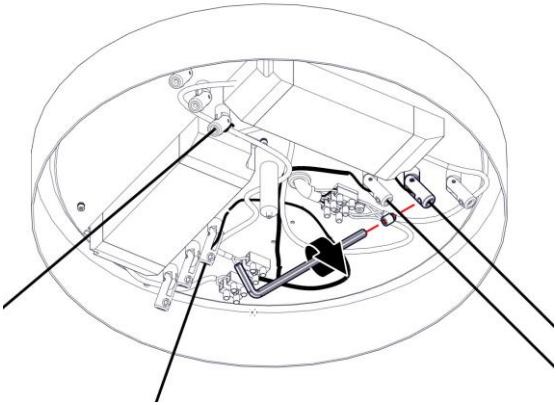

29

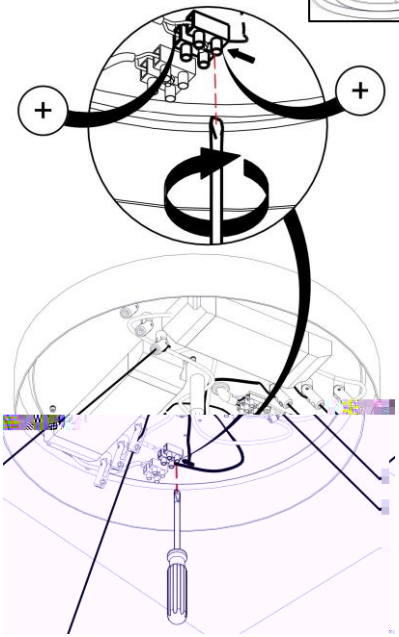

30

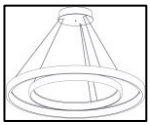

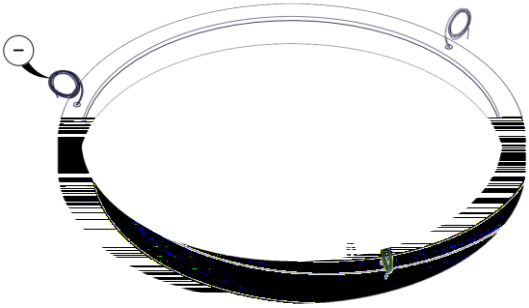

31

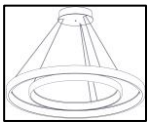

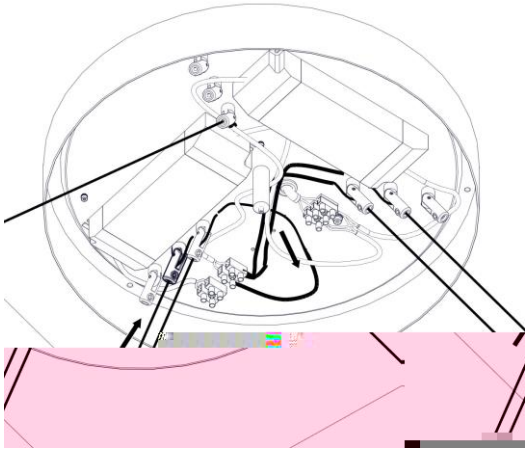

32

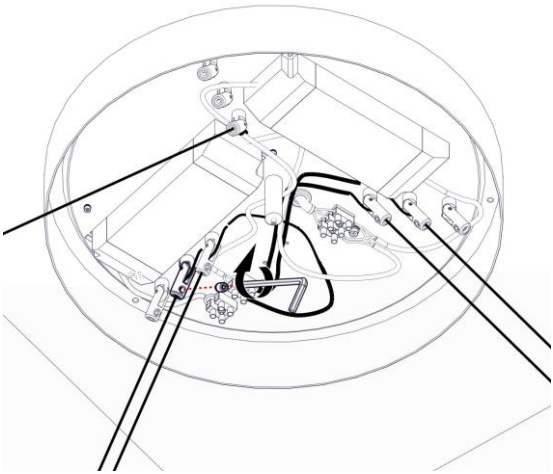

33

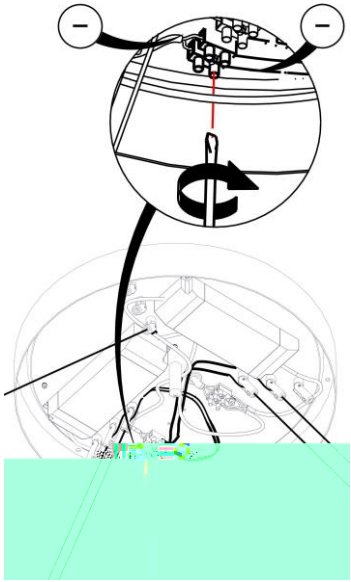

34

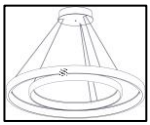

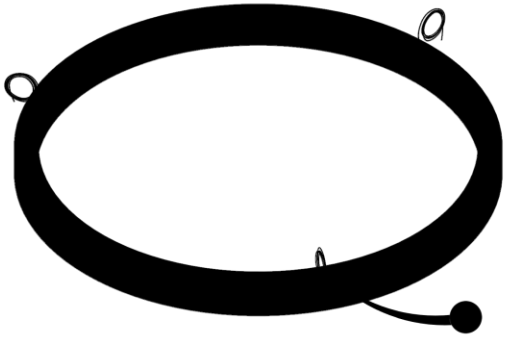

35

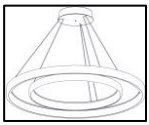

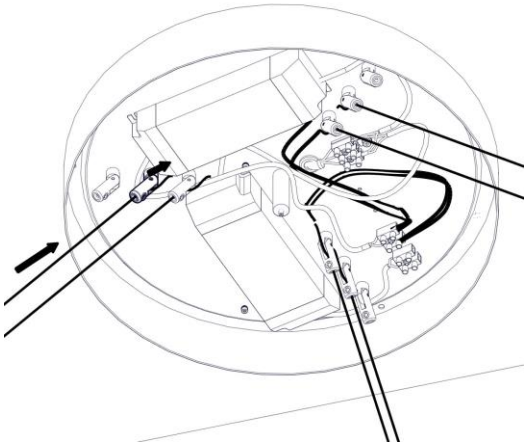

36

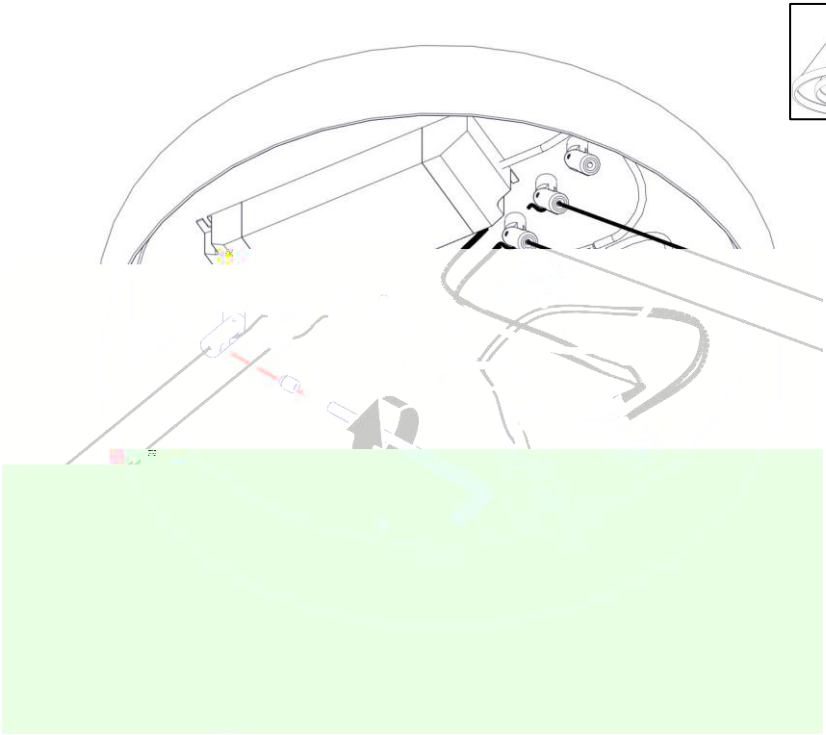

37

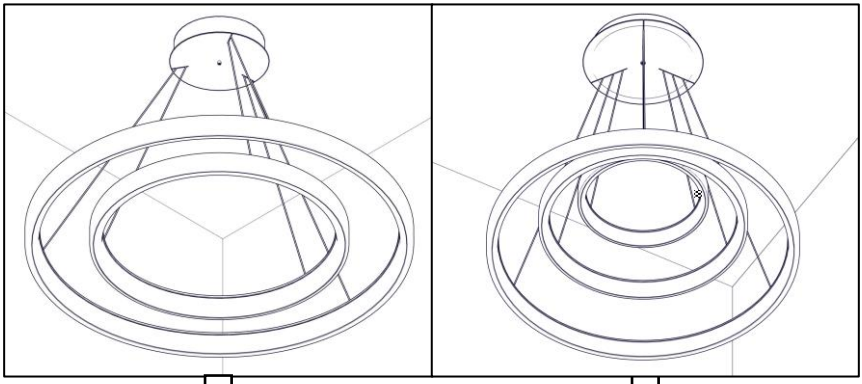

38

41

38

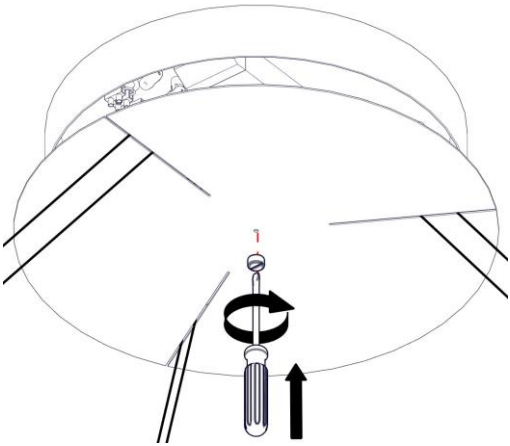

39

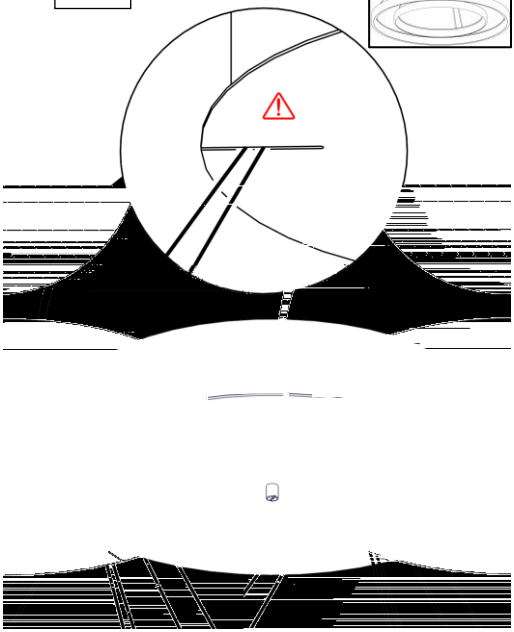

40

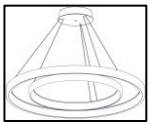

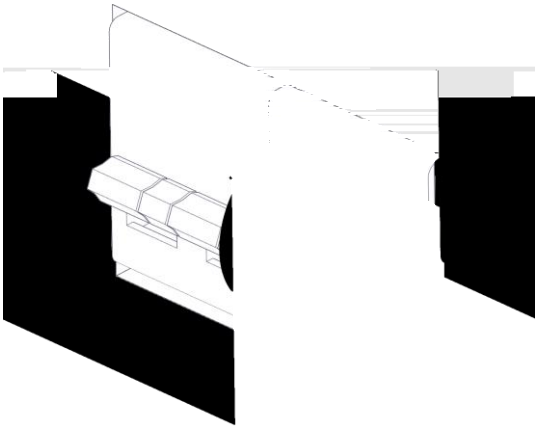

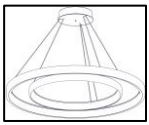

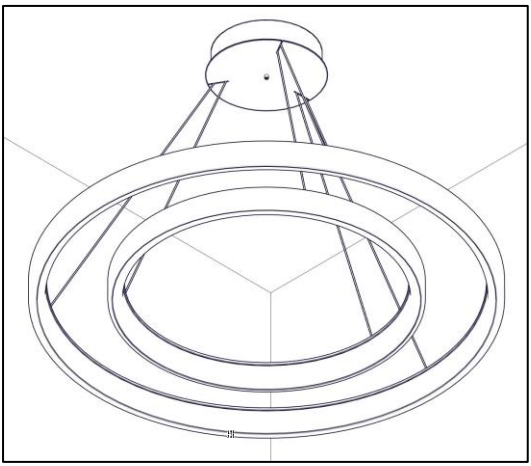

i

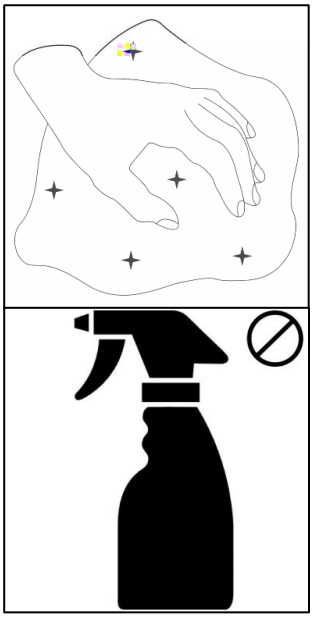

41

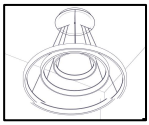

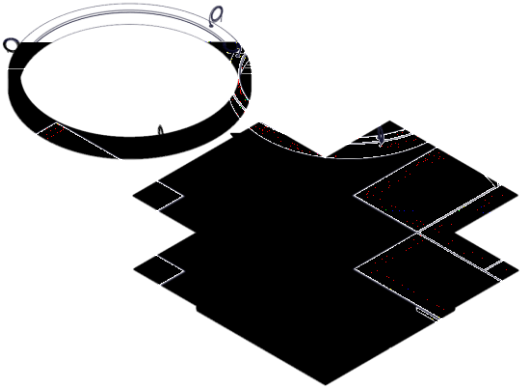

42

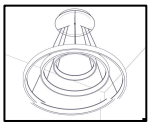

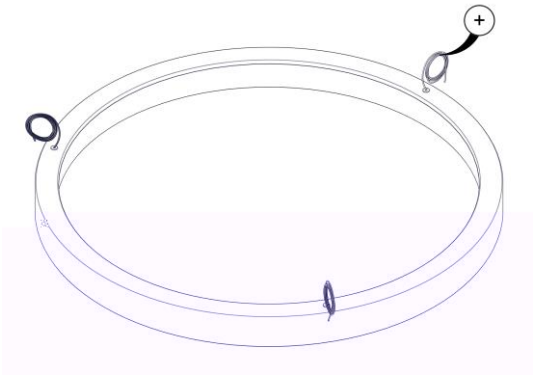

43

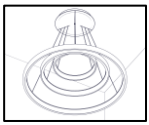

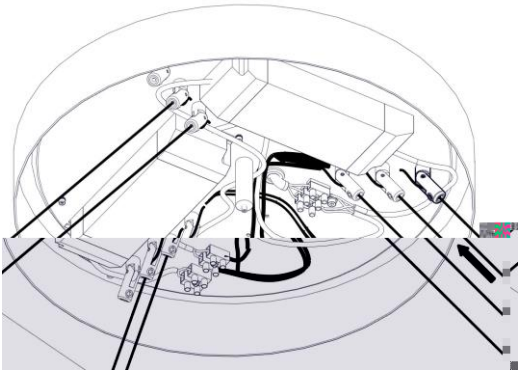

44

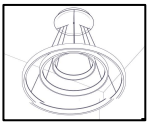

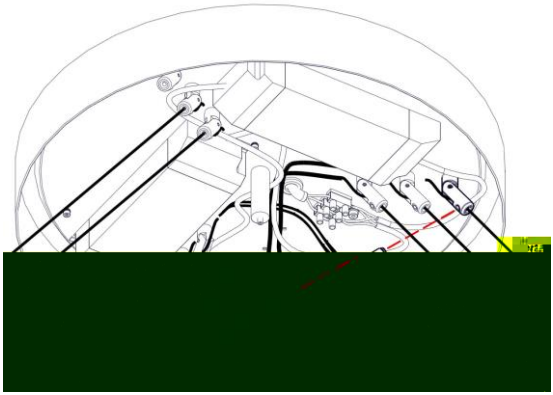

45

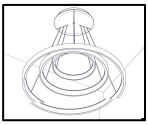

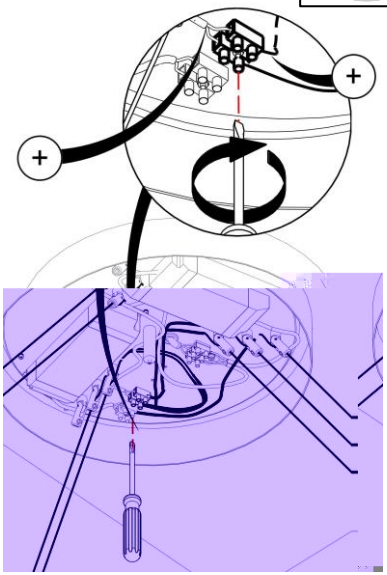

46

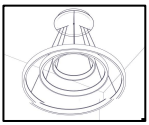

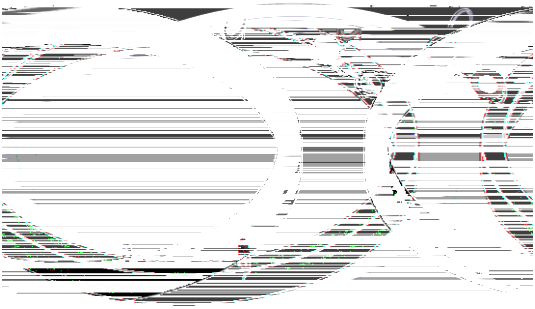

47

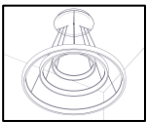

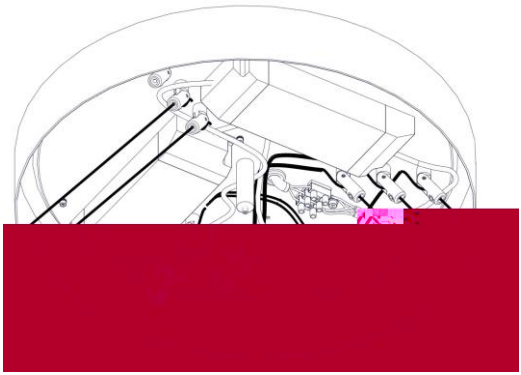

48

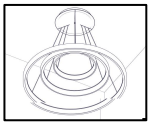

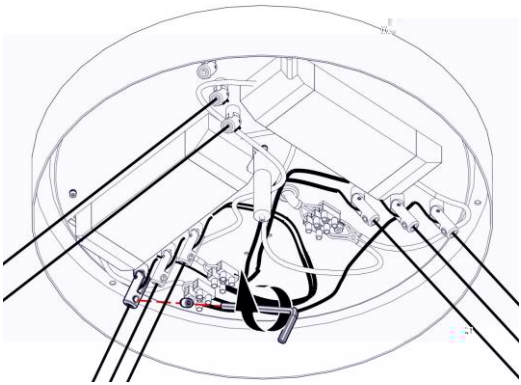

49

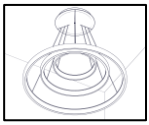

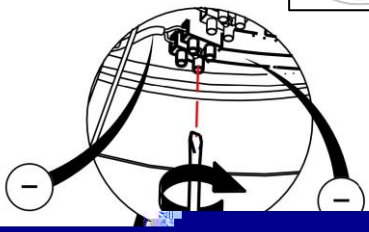

50

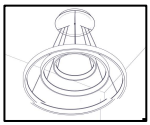

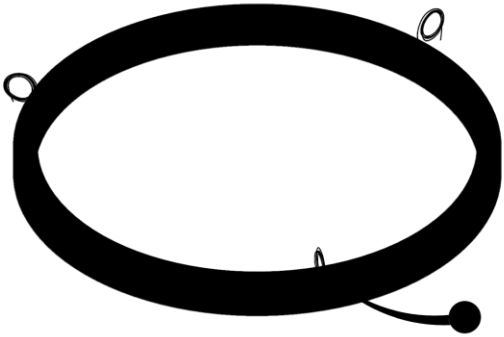

51

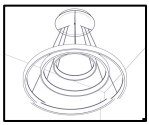

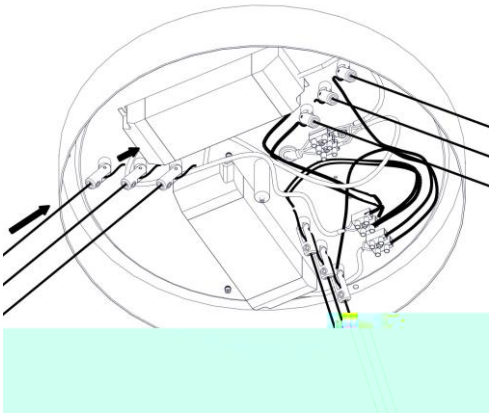

52

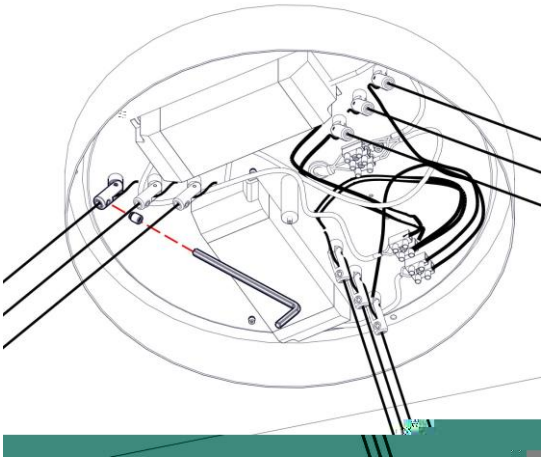

53

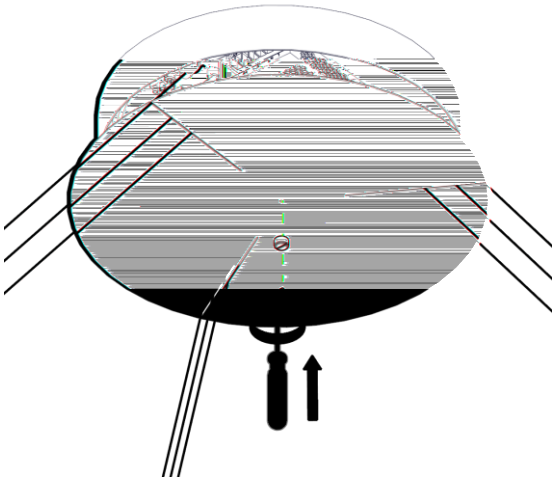

54

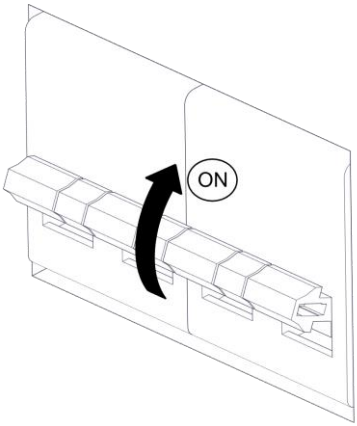

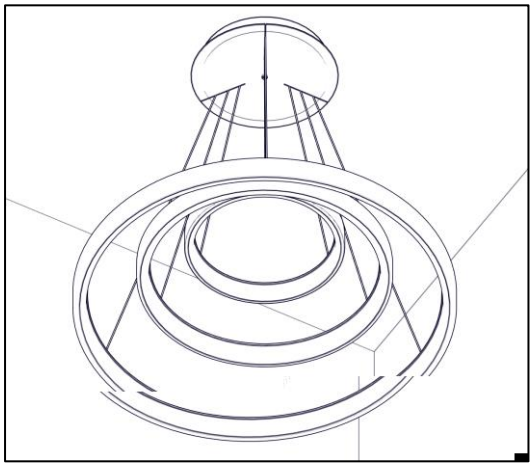

i

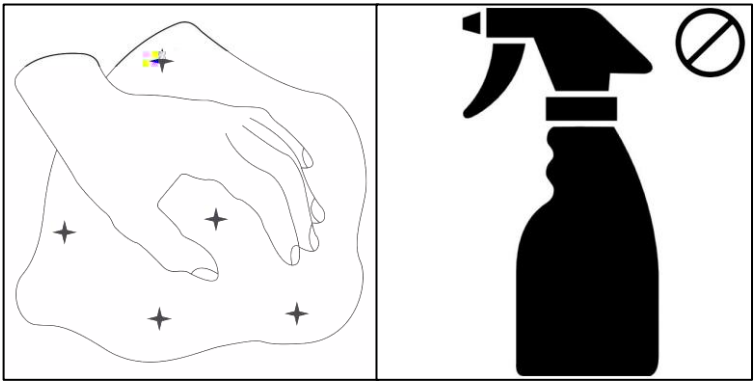

martinelli luce

Via Teresa Bandettini
55100 Lucca (Lu) Italy

Tel.+39/0583.418315
Fax. +39/0583.419003

www.martinelliluce.it
info@martinelliluce.it