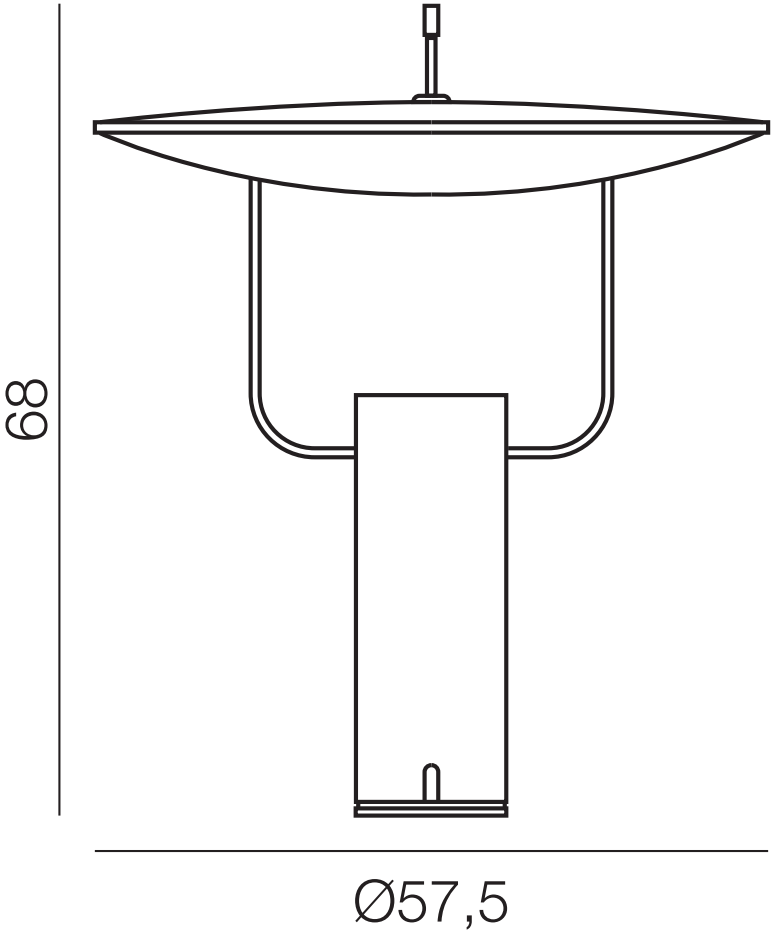
68
Ø57,5