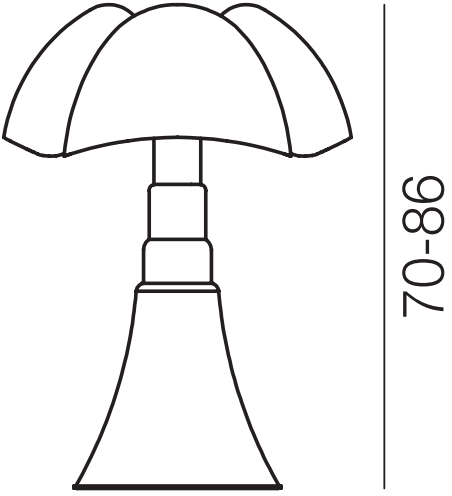
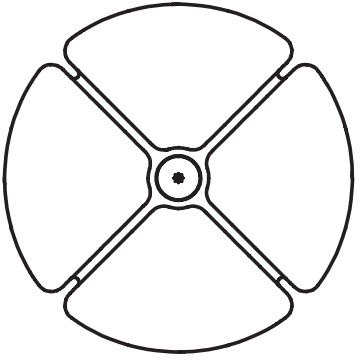
Ø56