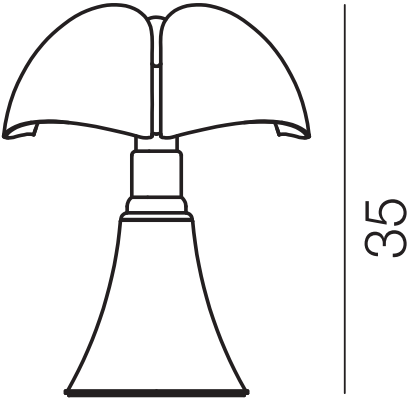
35

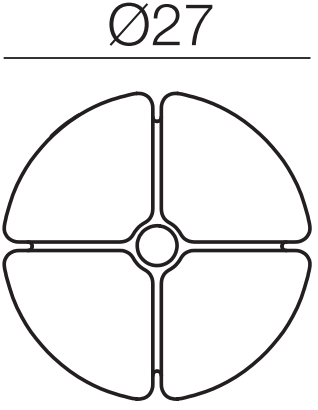
Ø27